Leuchte Typ:
**STEE10-UP**

## Produktabbildung | Maßzeichnung

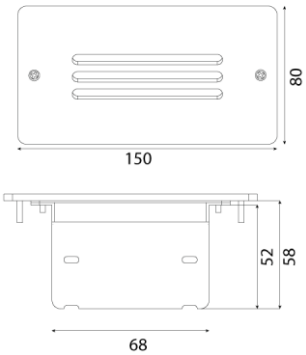


## Technische Daten

| | |
|---|---|
| Bemessungslichtstrom der Leuchte | 49 lm |
| Lichtstärke | 22 cd |
| Farbtemperatur | 5992 K |
| CRI | 66,9 |
| Abstrahlwinkel | 98,8 ° |
| Lichtlenkung | Flächenausleuchtung |
| Leistung LED | 1 W |
| Leistung AC | 2,3 W |
| Leistung DC | 2,5 W |
| Dimmbar | Nein |
| Nennspannung AC | 230 V AC 50/60 Hz |
| Nennspannung DC | 216 V DC |
| Betriebsmodus Dauerschaltung | Nein |
| Für den Dauerbetrieb geeignet | Ja |
| Umschaltung DS/BS möglich | Ja |
| Schutzart | IP54 |
| Schutzklasse | I |
| Gehäusefarbe | Schwarz |
| Gehäusematerial | Aluminium |
| Montageart | Wandeinbau |
| Länge | 150 mm |
| Breite | 80 mm |
| Höhe | 4 mm |
| Einbautiefe | 65 mm |
| Gewicht | 0,42 kg |
| Umgebungstemperatur | 0 - 40 °C |
| Prüfsystem | CPS |

## Lichtverteilungskurve

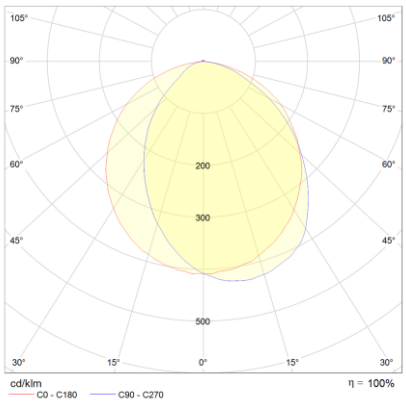


## Abstandstabelle

| Montagehöhe | a | b | c | d |
|---|---|---|---|---|
| 2,00 m | 1,86 m | 5,11 m | 1,93 m | 4,93 m |
| 2,50 m | 1,81 m | 5,35 m | 1,95 m | 5,35 m |
| 3,00 m | 1,66 m | 5,39 m | 1,80 m | 5,39 m |
| 3,50 m | 1,27 m | 5,27 m | 1,56 m | 5,46 m |
| 4,00 m | 0,14 m | 4,80 m | 0,70 m | 5,19 m |